FREE

Shenandoah

CABINETRY®

Guide to Measuring Your Space

LOWE'S®

CUSTOMER NAME PHONE

DESIGNER NAME PHONE

APPOINTMENT DATE TIME

MEASURING YOUR SPACE

Accurate measuring is a critical step in the remodeling process. Measurement errors are a source of significant delays and costly overruns.

Obtaining a professional measurement of your space is highly recommended—talk to your designer for more details.

Please read ALL of these instructions carefully from start to finish before beginning to measure your space.
For more information, visit

Lowes.com/ShenandoahCabinetry

Before your Lowe's Designer can begin to design your new space and help you select your cabinetry and appliances, they will need to know the size of your space and the important construction details.

This guide walks you through the five easy steps to create drawings and provide the information necessary for your kitchen designer to start the design process:

1 Floor Plan Drawing . . . . . page 4
A birds-eye view of your space

2 Wall Elevation Drawings. . . . . page 5
A vertical and horizontal map of each wall, from a straight on view

3 Construction Details. . . . . page 6
Important information for your renovation project

4 Appliances . . . . . page 6
Dimensions and manufacturers specs for your appliances

5 Photography . . . . . page 6
Photos of your space before renovation

IMPORTANT NOTES ABOUT MEASURING FOR RENOVATIONS

Measure in INCHES

Cabinets and appliances are measured in inches, so your drawings should be recorded in inches, not feet and inches.

Example: 138-1/8-in, NOT 11-ft 6-1/8-in

For walls and openings, ROUND DOWN

When you measure ceilings, walls and openings, round down to the nearest 1/8-in.

Example: 138-1/8-in, NOT 138-3/16-in

For appliances, ROUND UP

When you measure appliances round up to the nearest inch.

Example: 36-in, NOT 35-11/16-in

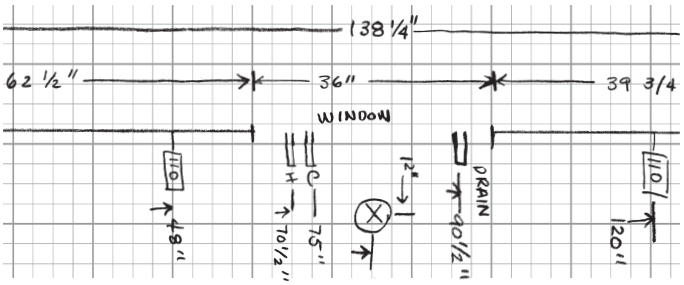

Recording your measurements

We've provided graph paper to help with your final drawings. It is much more important to record accurate dimensions, rather than draw your room to scale. Be sure to write the actual dimensions on your drawings for all the elements in your space.

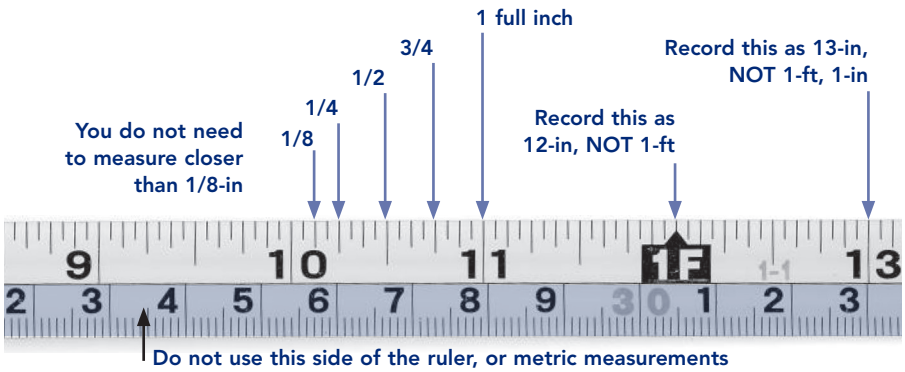

USE ONLY METAL MEASURING TAPES

Cloth or plastic tapes may stretch, causing measuring errors.

Standard US construction materials are measured in inches. Use a US tape measure and record your dimensions in inches, not feet and inches.

MEASURING TIPS

Here are helpful tips on how to properly measure your space and record the correct window, door and utility information for your floor plan and wall elevation drawings.

Always double-check your measurements!

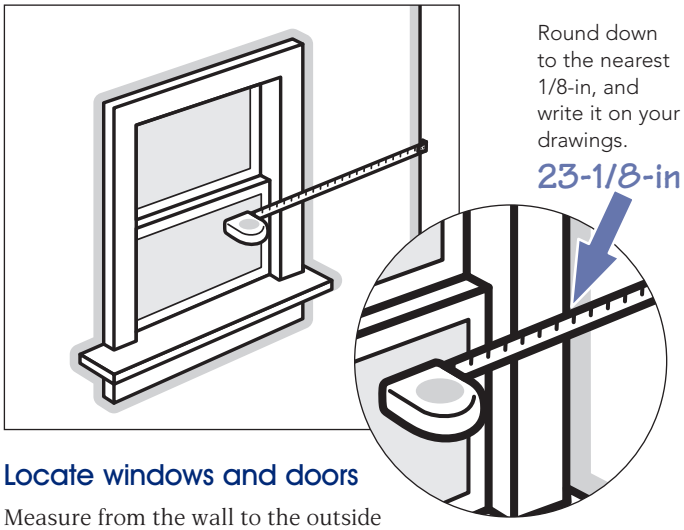

Locate windows and doors

Measure from the wall to the outside edge of the trim on all your doors and windows.

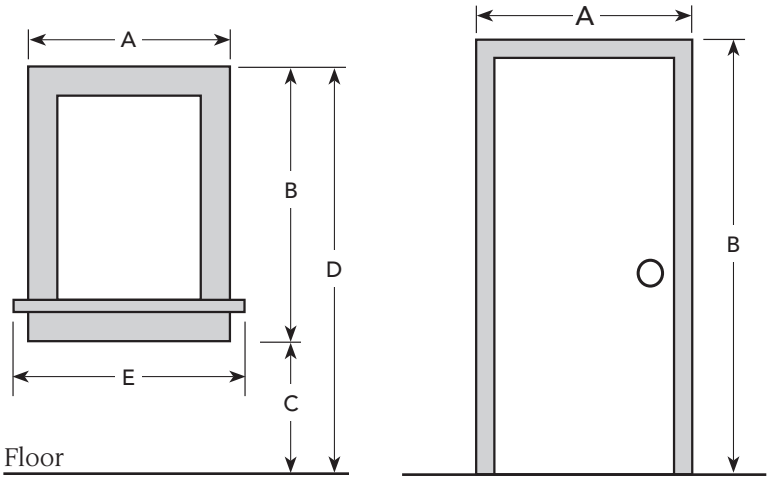

Measuring doors and windows

Your designer needs to know the exact location of windows and doors, as well as the size of each opening (including the trim) in order to plan your new space.

Record all of these measurements:

A. Width, including trim

B. Height, including trim

C. Distance from floor

D. From floor to top of window

E. Width of the window sill

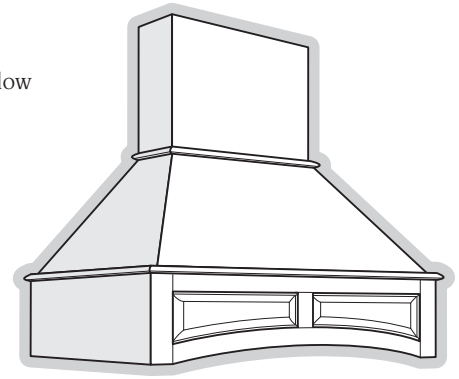

Range hoods

If you have an existing range hood vent or over the range wall microwave, note the location on your drawing. Specify if it exhausts back into the room, or if it has ducts that vent to outside.

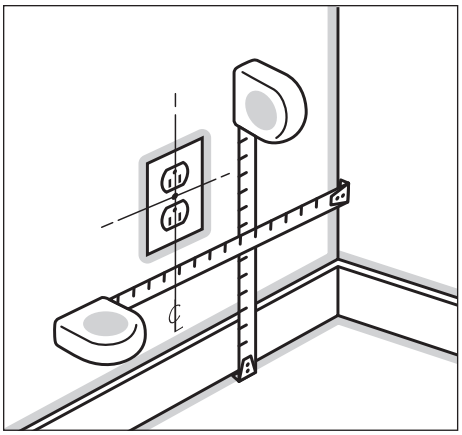

Locate outlets and switches

Measure horizontally to the center of the wall plate, and vertically from the floor as shown.

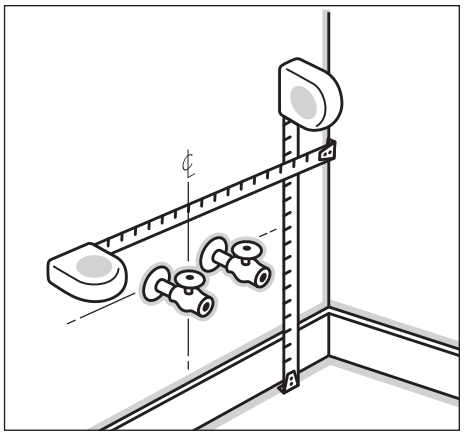

Locate water and utility lines

Mark the center line location of the sink, water lines, drains, gas lines, and heating/air conditioning vents.

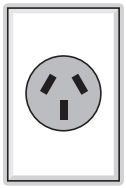

220 volt outlets

Be sure to show any 220 volt outlets on your drawing. Do you have an electric stove? Then you'll have a 220 volt outlet for your stove. Your outlet may not look exactly like the example shown here, but it will look different from standard 110 volt outlets.

IMPORTANT!

Be sure to write the measurements on your drawings!

Most grid paper is to scale, but your designer won't know what size your space is unless you write down the dimensions.

1 CREATING A FLOOR PLAN DRAWING

A Floor Plan is a "bird's eye" view of the whole room, showing all four walls and the location of important utilities.

Start with your wall drawings

Start your Floor Plan with Wall A, the sink wall. Then go clockwise around the room with walls B, C, and D. Mark the locations of openings and fixtures along the wall segments.

Locate ceiling lights and other fixtures

Measure in two directions to locate the center of ceiling lights, fans, air vents, and any other fixtures in the floor or ceiling.

Locate islands and peninsulas

If there is an existing island or peninsula, mark its size and location. Mark any outlets or utilities coming to these structures.

Always double-check your measurements!

The total of your wall segments must equal your overall wall length.

Example: 62-1/2-in + 36-in + 39-3/4-in = 138-1/4-in

Transfer measurements to grid

Transfer all of your measurements to the grid pages in this guide following the example below.

It is more important to write down the exact measurements than to draw the floor plan to scale.

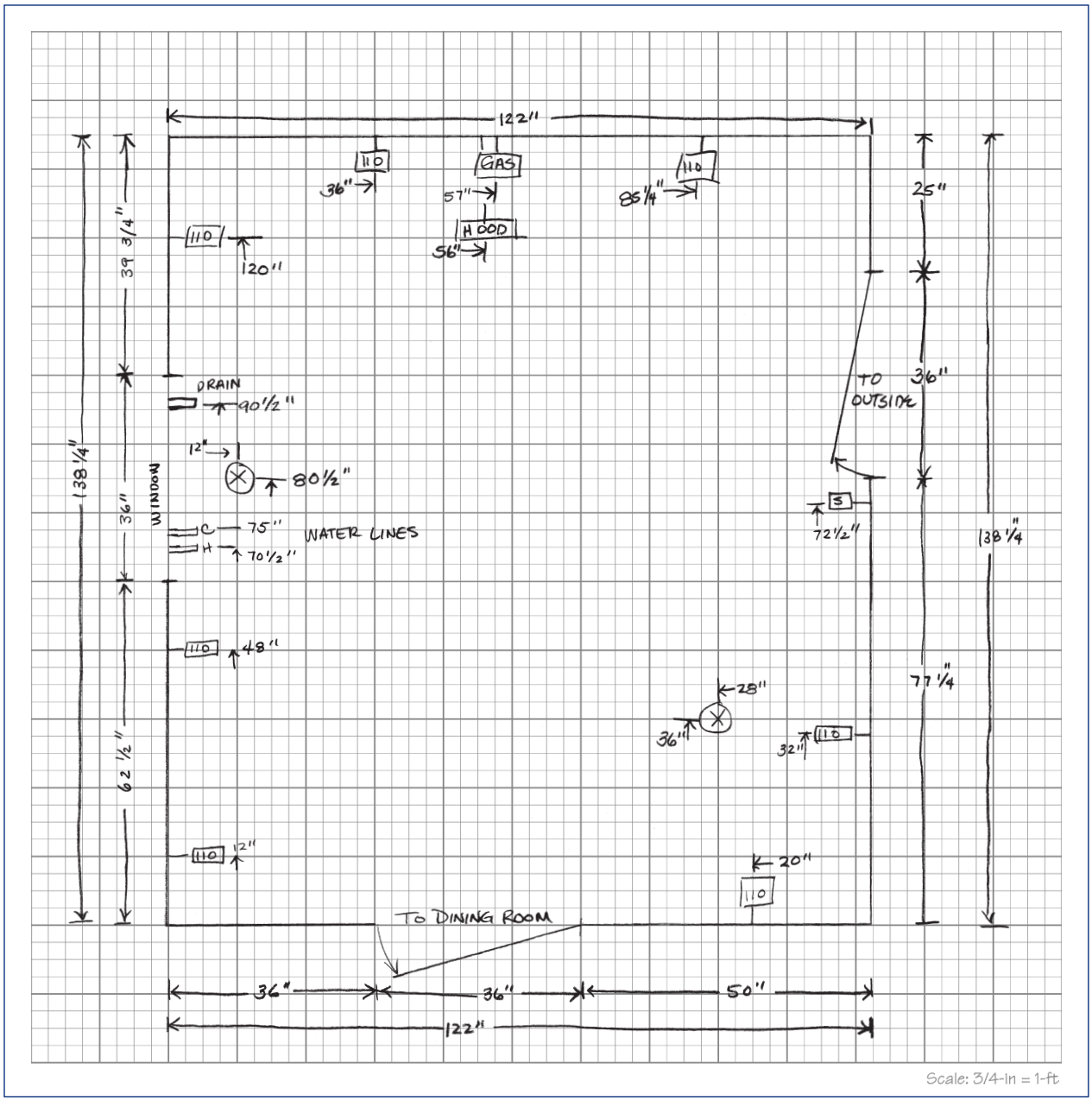

2 CREATING WALL ELEVATION DRAWINGS

Elevation drawings are a straight on view of each wall, with all the features measured vertically and horizontally, placing them on the wall space. This helps your designer locate your new cabinets and appliances along your walls.

Start with the sink wall, go clockwise from there

Start measuring your room with the sink wall. Label this Wall A. Then go clockwise around your room, labeling the walls B, C, and D.

Draw a rough sketch

Start by drawing a rough sketch (or two!) of each wall on a separate sheet of paper.

Measure the width of the wall

Measure the full width of each wall, beginning in the left corner. Check the width at two locations, 6 inches above the finished floor and 6 inches below the ceiling. Use the smallest dimension.

Measure the height of the wall

Measure the full height of each wall, beginning in the left corner. Check the height at two other locations. Use the smallest dimension.

Locate the openings

Measure to the outside edge of the trim. Then measure from the outside trim edge to the next opening, or to the far wall. Follow the measuring tips on page 2 to capture all the important details about windows and doors.

Locate fixtures and utilities

Measure horizontally to the center of outlets, switches, water lines and other utilities. Also measure the distance of these items from the floor. If there are HVAC wall vents, mark their location and size. Follow the measuring tips on page 3 for accuracy.

Transfer measurements to grid

Transfer all of your measurements to the grid pages in this guide. Label your drawings Wall A, Wall B, Wall C and Wall D. Then begin the Floor Plan Drawing.

If your space is L-shaped or has a bump out area, you can still draw an elevation view straight on. Just use a vertical line to show where the wall comes forward.

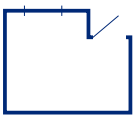

If your floor plan looks like this drawing…

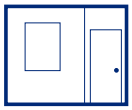

…your elevation view will look like this drawing.

ELEVATIONS: SINK WALL, WALL A

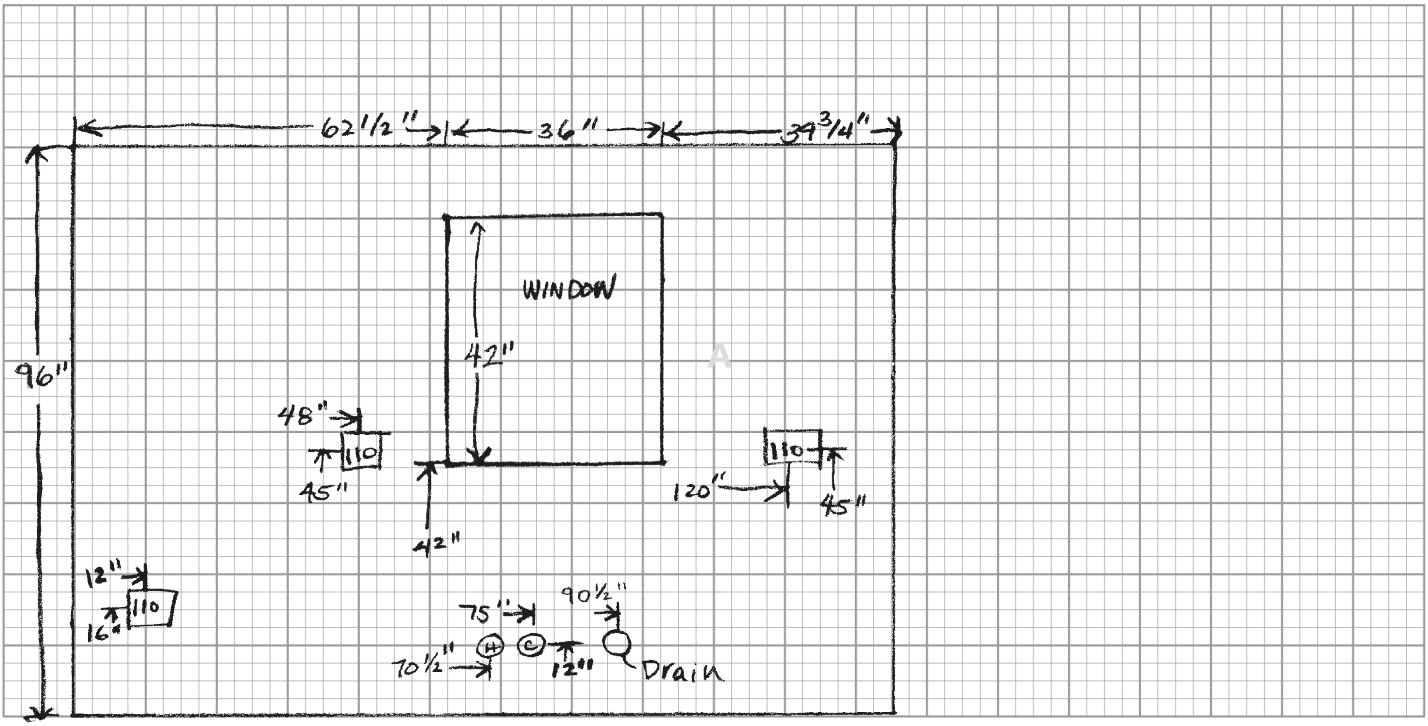

Scale: 1/2-in = 1-ft

Always double-check your measurements! The total of your wall segments should equal your overall length.

3 CONSTRUCTION DETAILS

Entrances and Access

To make sure your new products fit through doorways into your space, record the actual openings for doors and hallways.

Entry Door: _____ inches

Interior Door 1: _____ inches

Interior Door 2: _____ inches

Hallway: _____ inches

Is there a basement or crawl space under the room that provides access to plumbing and heating ducts?

❑ Yes ❑ No

Soffits

A soffit, also called a bulkhead, is a wall section that is built out at the ceiling level, usually in the area above wall cabinets.

Does the room have soffits?

❑ Yes ❑ No

If yes, please fill out the two dimensions in the diagram to the right.

Do you plan to keep the existing soffits?

❑ Yes ❑ No

Will the soffits have recessed lighting after the renovation?

❑ Yes ❑ No

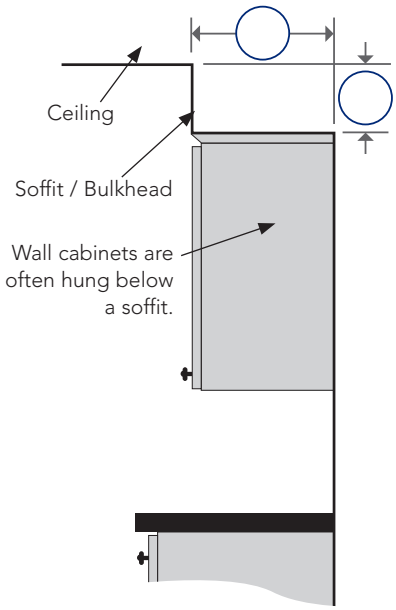

WARNING: **Soffits typically contain electrical and plumbing elements that can't be relocated. Consult a professional on your remodel.**

4 APPLIANCES

Appliance dimensions are critical to the overall fit of all kitchen components. Whether you are buying new appliances or using existing ones, provide the dimensions for each appliance in your kitchen. Door hinges and handles can obstruct surrounding cabinets and must be factored into the design. Whenever possible, provide brand, model and spec sheets for appliances. Spec sheets are installation guides that list the dimensions of the appliance. **Please provide all appliance information.**

	Existing	New	None	Brand	Model	Dimensions W x D x H	Spec Sheets Enclosed?
Sink	☐	☐	☐			× ×	☐ Yes ☐ No
Disposal	☐	☐	☐			× ×	☐ Yes ☐ No
Dishwasher	☐	☐	☐			× ×	☐ Yes ☐ No
Compactor	☐	☐	☐			× ×	☐ Yes ☐ No
Refrigerator	☐	☐	☐			× ×	☐ Yes ☐ No
Freezer (stand alone)	☐	☐	☐			× ×	☐ Yes ☐ No
Range	☐	☐	☐			× ×	☐ Yes ☐ No
Cook Top	☐	☐	☐			× ×	☐ Yes ☐ No
Exhaust Hood	☐	☐	☐			× ×	☐ Yes ☐ No
Wall Oven	☐	☐	☐			× ×	☐ Yes ☐ No
Microwave, wall mount	☐	☐	☐			× ×	☐ Yes ☐ No
Microwave, countertop	☐	☐	☐			× ×	☐ Yes ☐ No
Other:	☐	☐	☐			× ×	☐ Yes ☐ No
Other:	☐	☐	☐			× ×	☐ Yes ☐ No

5 PHOTOGRAPHY

Take photos of your space and share them with your Kitchen Designer. Label your shots to match your walls: A, B, C, D

- ☐ Straight on views of each wall: A (the sink wall), B, C, D (go clockwise around the room.)
- ☐ Photos of soffits or other construction details
- ☐ Close ups of anything unusual in your space: air vents, plumbing or gas lines, entrances or access notes.

GRATIS

Shenandoah

CABINETRY®

Guía para medir su espacio

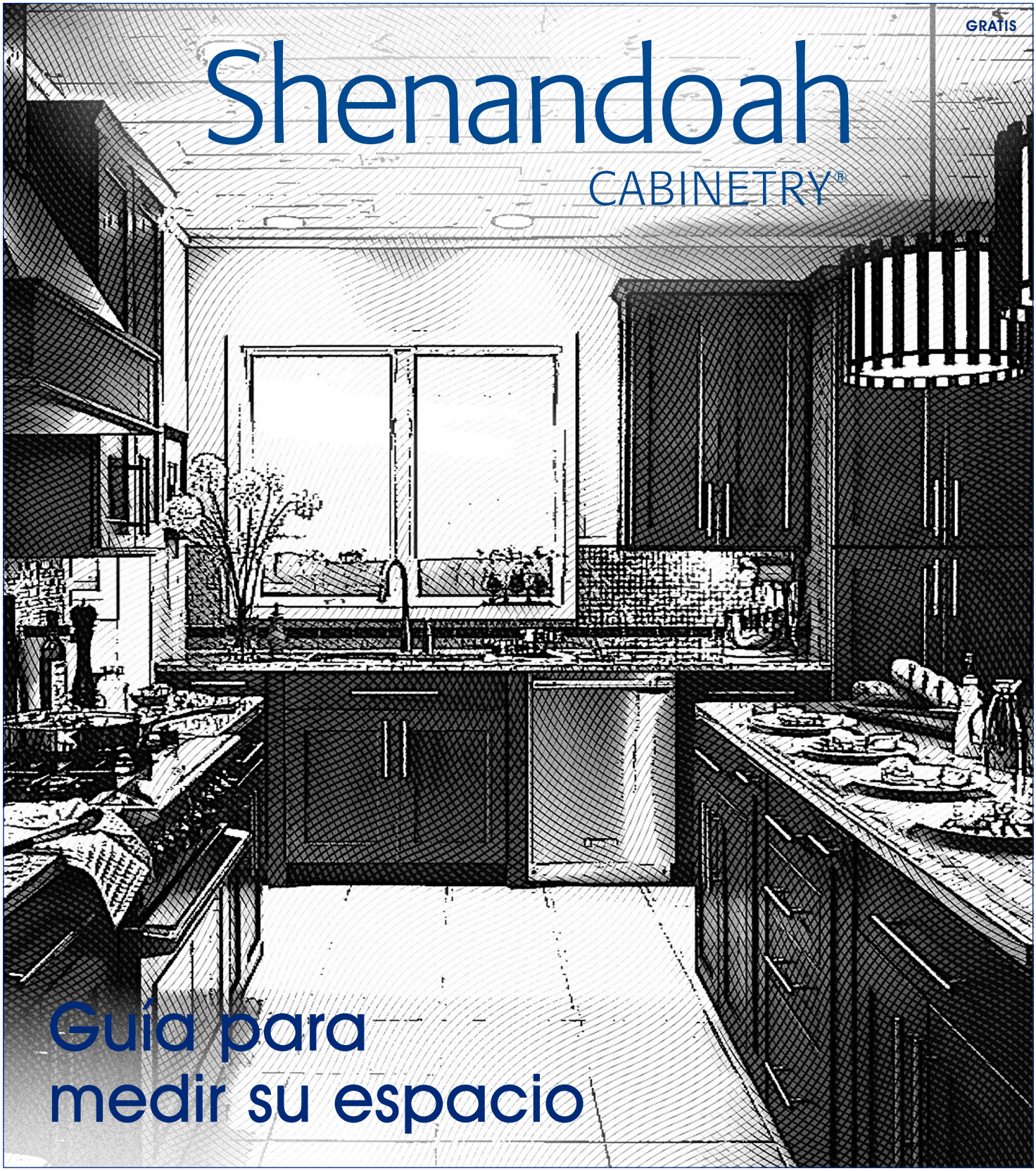

NOMBRE DEL CLIENTE TELÉFONO

NOMBRE DEL DISEÑADOR TELÉFONO

FECHA DE CITA HORA

Printed in the U.S.A. impresso en EE. UU. 11/13 250M AWL 99875 ©2013 AWC

All rights reserved. Lowe's and the gable design are trademarks of LF, LLC. All are used with permission.

Todos los derechos reservados. Lowe's y el diseño del gablete son marcas registradas de LF, LFF. Todas se utilizan con autorización.

Reorder # P217372

CÓMO MEDIR SU ESPACIO

Tomar medidas precisas es un paso fundamental del proceso de remodelación. Los errores en las medidas son una fuente importante de demoras y excesos costosos.

Recomendamos encarecidamente obtener ayuda profesional para medir el espacio. Consulte con su diseñador para obtener más información.

Antes de comenzar a medir su espacio, lea cuidadosamente de principio a fin TODAS las instrucciones.
Para obtener más información, visite

Lowes.com/ShenandoahCabinetry

Antes de que su Diseñador de Lowe's pueda comenzar a diseñar su nuevo espacio y ayudarle a seleccionar sus gabinetes y electrodomésticos, debe conocer el tamaño del espacio y los detalles de construcción importantes.

Esta guía le explica los cinco sencillos pasos para crear dibujos y le proporciona la información necesaria para que el diseñador de su cocina comience el proceso de diseño.

1 Dibujo del plano de planta página 9
Vista aérea de su espacio

2 Dibujos de elevación de pared página 8
Mapa vertical y horizontal de cada pared, vista frontal

3 Detalles de construcción página 7
Información importante para su proyecto de renovación

4 Electrodomésticos página 7
Dimensiones y especificaciones de los fabricantes para sus electrodomésticos

5 Fotografía página 7
Fotografías de su espacio antes de la renovación

NOTAS IMPORTANTES SOBRE CÓMO TOMAR MEDIDAS PARA LA RENOVACIÓN

Medidas en PULGADAS

Los gabinetes y los electrodomésticos se miden en pulgadas, por lo tanto sus dibujos deben registrarse en pulgadas, no pies y pulgadas.

Ejemplo: 138-1⁄8-pulg, NO 11 pies 6-1⁄8-pulg

Para paredes y aberturas, REDONDEE HACIA ABAJO

Cuando mida techos, paredes y aberturas, redondee hacia abajo hasta las 1/8 pulg más cercanas.

Ejemplo: 138-1⁄8-pulg, NO 138-3⁄16-pulg

Para electrodomésticos, REDONDEE HACIA ARRIBA

Cuando mida electrodomésticos, redondee hacia arriba hasta la pulgada más cercana.

Ejemplo: 36-pulg, NO 35-11⁄16-pulg

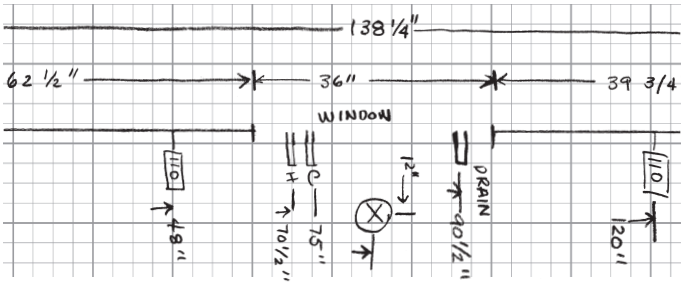

Cómo anotar sus medidas

Incluimos un papel milimetrado para ayudarle con los dibujos finales. Es mucho más importante registrar las dimensiones exactas en vez de dibujar su habitación a escala. Asegúrese de anotar las dimensiones reales en sus dibujos para todos los elementos de su espacio.

UTILICE SOLO CINTAS MÉTRICAS DE METAL

Las cintas de tela o plástico pueden estirarse, provocando errores en las mediciones.

Los materiales de construcción estándar en Estados Unidos se miden en pulgadas. Utilice una cinta métrica en pulgadas para registrar las dimensiones solo en pulgadas, no en pies y pulgadas.

CONSEJOS DE MEDICIÓN

A continuación le presentamos consejos prácticos sobre cómo medir correctamente su espacio y registrar la información correcta de ventanas, puertas y servicios básicos para su plano de planta y los dibujos de elevación de pared.

¡Siempre revise dos veces sus medidas!

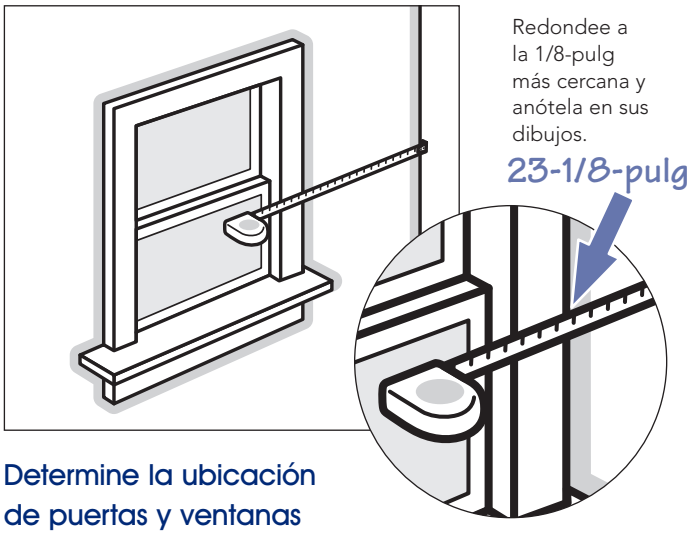

Determine la ubicación de puertas y ventanas

Mida desde la pared hasta el borde externo del reborde de todas las puertas y las ventanas.

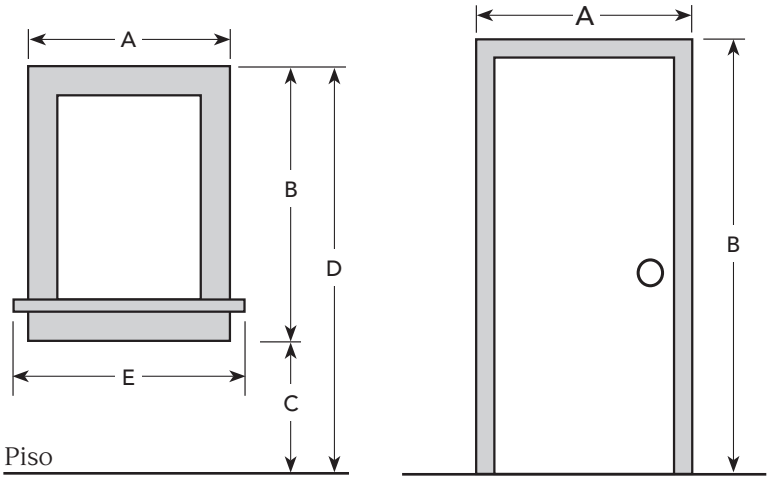

Cómo medir puertas y ventanas

Su diseñador debe saber la ubicación exacta de las puertas y las ventanas, además del tamaño de cada abertura (incluido el reborde) para diseñar su nuevo espacio.

Anote todas estas medidas:

A. Ancho, incluido el reborde

B. Alto, incluido el reborde

C. Distancia desde el piso

D. Desde el piso hasta la parte superior de la ventana

E. Ancho del alféizar de la ventana

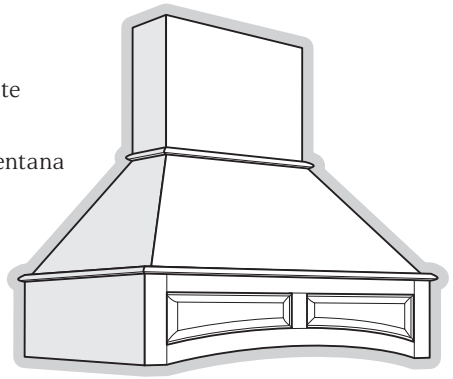

Campanas extractoras

Si tiene una campana extractora u horno microondas empotrado, anote la ubicación en el dibujo. Especifique si la salida de aire da hacia la habitación o si cuenta con conductos que la derivan hacia el exterior.

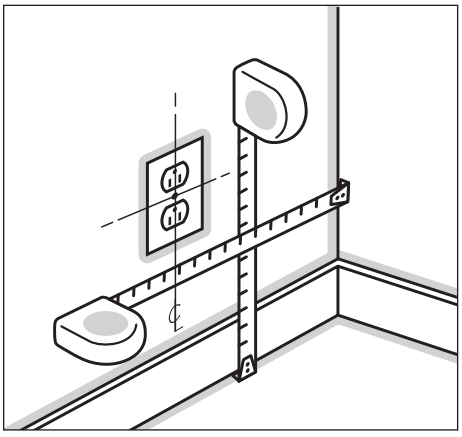

Determine la ubicación de tomacorrientes e interruptores

Mida horizontalmente desde el centro de la placa para pared y verticalmente desde el piso, como se muestra.

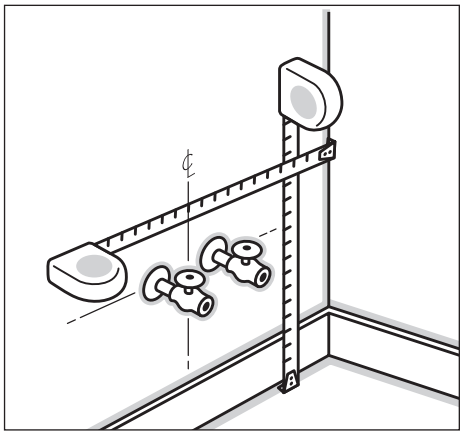

Determine la ubicación de tuberías de agua y servicios básicos

Marque la línea central para la ubicación del fregadero, las tuberías de agua, los desagües, las tuberías de gas y los conductos de calefacción/aire acondicionado.

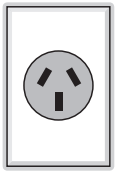

Tomacorrientes de 220 voltios

Asegúrese de indicar cualquier tomacorriente de 220 voltios en su dibujo. ¿Tiene estufa eléctrica? Si ese es el caso, la estufa debe tener un tomacorriente de 220 voltios. Es posible que el tomacorriente no luzca exactamente como se muestra, pero se verá distinto de los tomacorrientes estándares de 110 voltios.

¡IMPORTANTE!

¡Asegúrese de anotar las medidas en sus dibujos!

La mayoría del papel cuadriculado está hecho a escala, pero su diseñador no sabrá el tamaño de su espacio a menos que anote las dimensiones.

1 CÓMO CREAR UN DIBUJO DE PLANO DE PLANTA

Un plano de planta representa una vista aérea de toda la habitación, la que muestra las cuatro paredes y la ubicación de los servicios básicos importantes.

Comience con los dibujos de las paredes

Comience su Plano de planta con la Pared A, la pared del fregadero. Luego siga en dirección de las manecillas del reloj dentro de la habitación para marcar las paredes B, C y D. Marque la ubicación de aberturas y ensambles a lo largo de los segmentos de la pared.

Ubique las luces de techo y otros ensambles

Mida en dos direcciones para determinar el centro de las luces de techo, ventiladores, ventilas y cualquier otro ensamble ubicado en el piso o techo.

Determine la ubicación de islas y penínsulas

Si hay una isla o península, marque su tamaño y ubicación. Marque cualquier tomacorriente o servicio básico que se dirija hacia estas estructuras.

¡Siempre revise dos veces sus medidas!

El total de los segmentos de la pared debe ser igual al largo total de la pared.

Ejemplo: 62-1/2-pulg + 36-pulg + 39-3/4-pulg = 138-1/4-pulg

Transfiera las medidas a la cuadrícula

Transfiera todas las medidas a las hojas cuadriculadas de esta guía siguiendo el siguiente ejemplo.

Es más importante anotar las dimensiones exactas en vez de dibujar el plano de planta a escala.

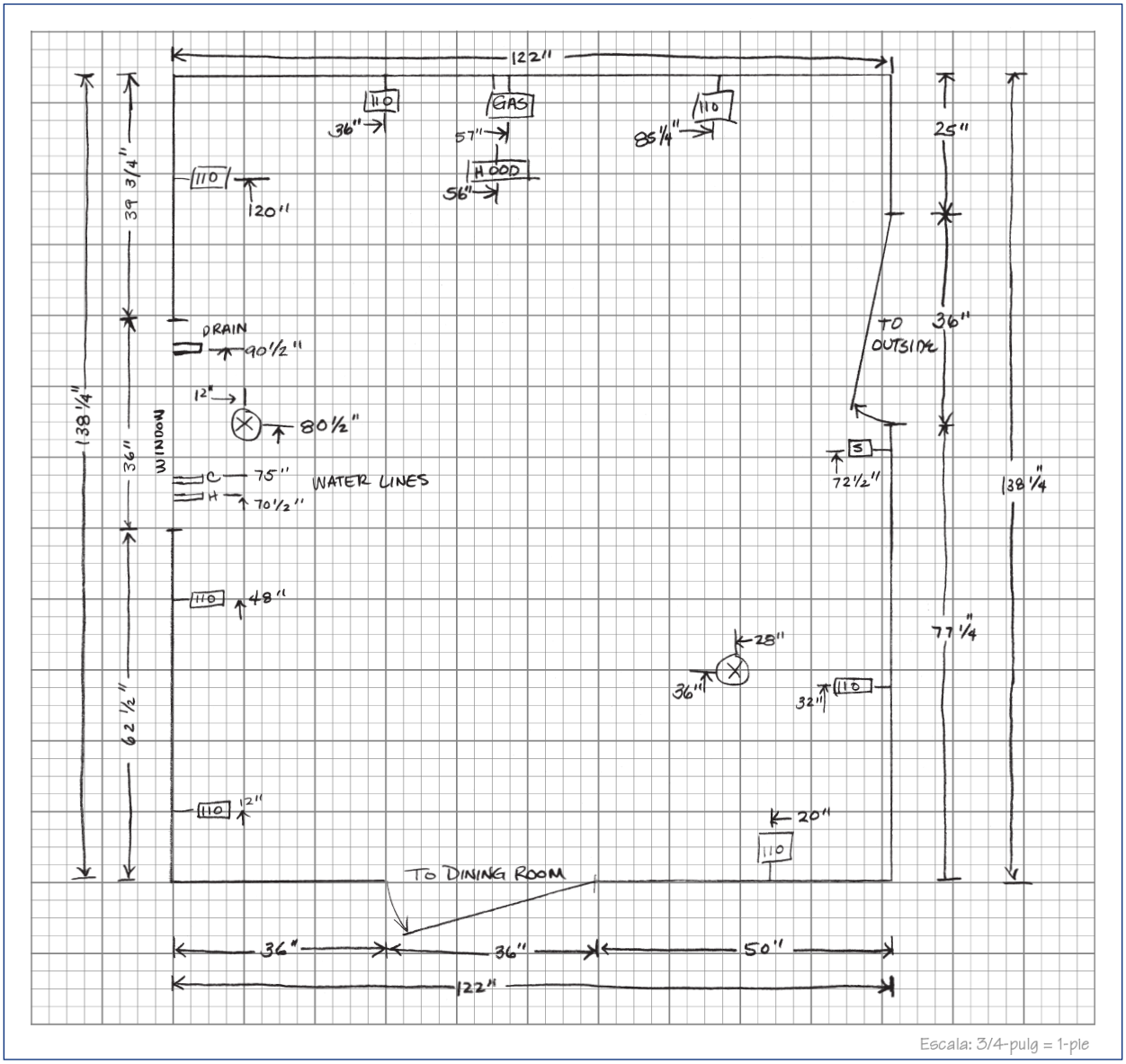

Escala: 3/4-pulg = 1-pie

2 CÓMO CREAR DIBUJOS DE ELEVACIÓN DE PARED

Los dibujos de elevación representan una vista frontal de cada pared, con todas las características medidas de manera vertical y horizontal, y ubicadas en el espacio de las paredes. Esto le ayuda a su diseñador a ubicar sus gabinetes y electrodomésticos en las paredes.

Comience la pared del fregadero y continúe en dirección de las manecillas del reloj

Comience a medir su habitación desde la pared del fregadero. Marque esta pared como Pared A. Luego, siga en dirección de las manecillas del reloj dentro de la habitación marcando las paredes como B, C y D.

Haga un bosquejo

Comience dibujando un bosquejo (o dos) de cada pared en una hoja aparte.

Mida el ancho de la pared

Mida el ancho total de cada pared, comenzando por la esquina izquierda. Verifique el ancho en dos lugares, 6 pulg por sobre el piso acabado y 6 pulg por debajo del techo. Utilice la medida más pequeña.

Mida el alto de la pared

Mida el alto total de cada pared, comenzando por la esquina izquierda. Verifique el alto en otros dos lugares. Utilice la medida más pequeña.

Determine la ubicación de las aberturas

Mida el borde externo del reborde. Luego, mida desde el borde del reborde externo hasta la siguiente abertura o hasta la pared más alejada. Siga los consejos de medición de la página 11 para anotar todos los detalles importantes de las puertas y las ventanas.

Determine la ubicación de ensambles y servicios básicos

Mida horizontalmente hasta el centro de los tomacorrientes, los interruptores, las tuberías de agua y otros servicios básicos. También mida la distancia de estos elementos desde el piso. Si hay ventilas de calefacción, ventilación y aire acondicionado (HVAC), marque su ubicación y tamaño. Siga los consejos de medición de la página 10 para obtener mayor precisión.

Transfiera las medidas a la cuadrícula

Transfiera todas las medidas a las hojas cuadriculadas de esta guía. Nombre sus dibujos como Pared A, Pared B, Pared C y Pared D. Luego comience con los Dibujos de planta de piso.

Si su espacio tiene forma de L, o tiene un área sobresaliente, puede dibujar una vista aérea frontal sin problemas. Simplemente utilice una línea vertical para indicar donde sobresale la pared.

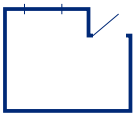

Si el plano de planta se asemeja a este dibujo…

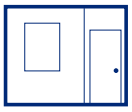

…su vista aérea se verá como este dibujo.

ELEVACIONES: PARED DE FREGADERO, PARED A

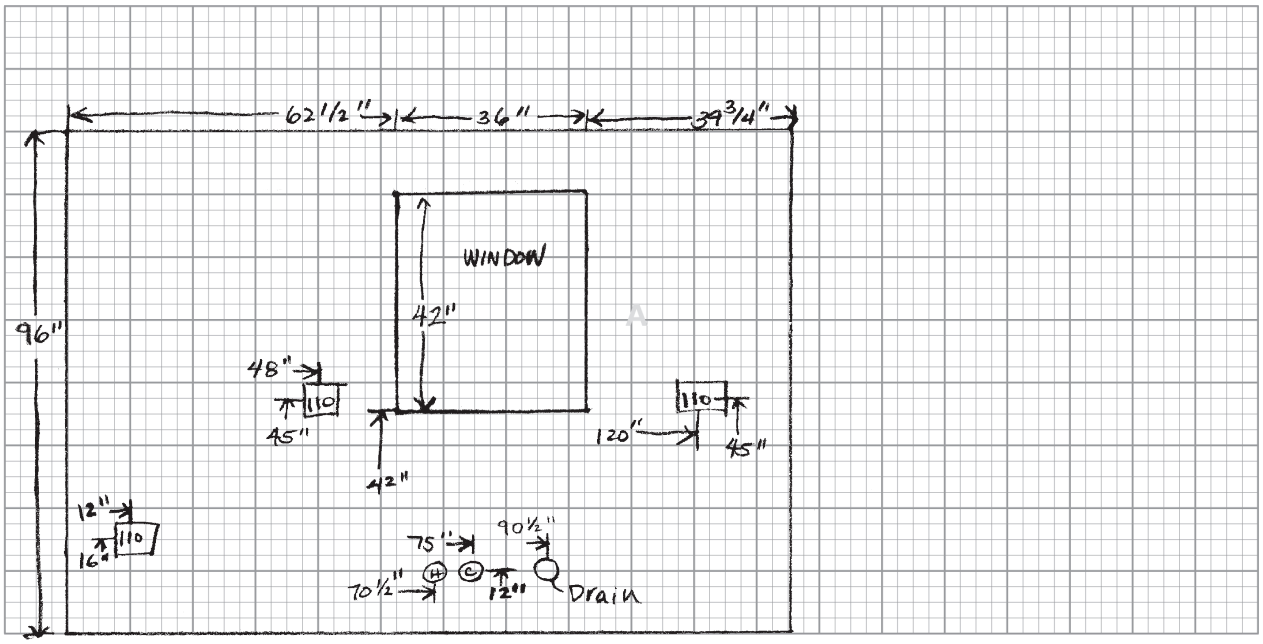

Escala: 1/2-pulg = 1-pie

¡Siempre revise dos veces sus medidas! El total de los segmentos de la pared debe ser igual al largo total de la pared.

3 DETALLES DE CONSTRUCCIÓN

Entradas y accesos

Para asegurarse de que sus nuevos productos entren sin problemas en su espacio, anote las medidas de las aberturas reales para puertas y pasillos.

Puerta de entrada: _____ pulgadas

Puertas interior 1: _____ pulgadas

Puertas interior 2: _____ pulgadas

Pasillo: _____ pulgadas

¿Cuenta con un sótano o espacio debajo de la habitación que ofrezca acceso a los conductos de plomería y calefacción?

❑ Sí ❑ No

Sofitos

Un sofito, también llamado mampara, es una sección de la pared sin edificar a nivel del techo, generalmente en el área sobre los gabinetes de pared.

¿La habitación tiene sofitos?

❑ Sí ❑ No

De ser así, marque las dimensiones en el diagrama de la derecha.

¿Planea mantener los sofitos actuales?

❑ Sí ❑ No

¿Los sofitos tendrán iluminación empotrada después de la renovación?

❑ Sí ❑ No

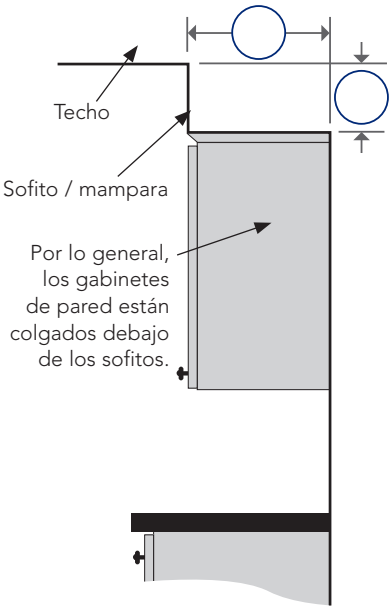

ADVERTENCIA: Los sofitos suelen contener elementos eléctricos y de plomería que no pueden reubicarse. Consulte con un profesional sobre su remodelación.

4 ELECTRODOMÉSTICOS

Las medidas de los electrodomésticos son fundamentales para el ajuste total de los componentes de la cocina. Tanto si compra nuevos electrodomésticos como si usa los que ya tiene, proporcione las dimensiones de cada electrodoméstico de su cocina. Las bisagras y las manijas de las puertas pueden bloquear los gabinetes adyacentes y se deben incluir en el diseño. Cuando sea posible, proporcione hojas que indiquen la marca, el modelo y las especificaciones de los electrodomésticos. Las hojas de especificaciones son guías de instalación que enumeran las dimensiones del electrodoméstico.

Proporcione toda la información de los electrodomésticos.

	Existente	Nuevo	Ninguno	Marca	Modelo	Dimensiones Ancho x Profundidad x Alto	¿Hojas de especificaciones incluidas?
Fregadero	☐	☐	☐			× ×	☐ Sí ☐ No
Triturador	☐	☐	☐			× ×	☐ Sí ☐ No
Lavaplatos	☐	☐	☐			× ×	☐ Sí ☐ No
Compactador	☐	☐	☐			× ×	☐ Sí ☐ No
Refrigerador	☐	☐	☐			× ×	☐ Sí ☐ No
Congelador (independiente)	☐	☐	☐			× ×	☐ Sí ☐ No
Estufa	☐	☐	☐			× ×	☐ Sí ☐ No
Estufa encimera	☐	☐	☐			× ×	☐ Sí ☐ No
Campana extractora	☐	☐	☐			× ×	☐ Sí ☐ No
Horno empotrado	☐	☐	☐			× ×	☐ Sí ☐ No
Microondas montado en la pared	☐	☐	☐			× ×	☐ Sí ☐ No
Microondas sobre cubiertas prefabricadas	☐	☐	☐			× ×	☐ Sí ☐ No
Otro:	☐	☐	☐			× ×	☐ Sí ☐ No
Otro:	☐	☐	☐			× ×	☐ Sí ☐ No

5 FOTOGRAFÍA

Tome fotografías de su espacio y compártalas con su diseñador de cocina. Nombre sus fotos para que coincidan con las de las paredes: A, B, C, D.

- ☐ Vistas frontales de cada pared: A (pared del fregadero), B, C, D (siga en dirección de las manecillas del reloj dentro de la habitación).
- ☐ Fotografías de los sofitos u otros detalles de construcción
- ☐ Haga un acercamiento de cualquier cosa que parezca poco usual en su espacio: ventilas, tuberías de plomería o gas, notas de entradas o accesos.